Insta360 ONE RS

QUICKSTART GUIDE

快速入门指南

English · 简体中文 · Deutsch · Français · Italiano · Español
Русский · Português · 日本語 · 한국어 · 繁體中文 · عربية لغة

1 Lieferumfang

*** Da nachdem sich die Packlisten je nach Bundle unterscheiden, beziehe dich bitte auf deine vorliegende Packliste.**

Kernstück

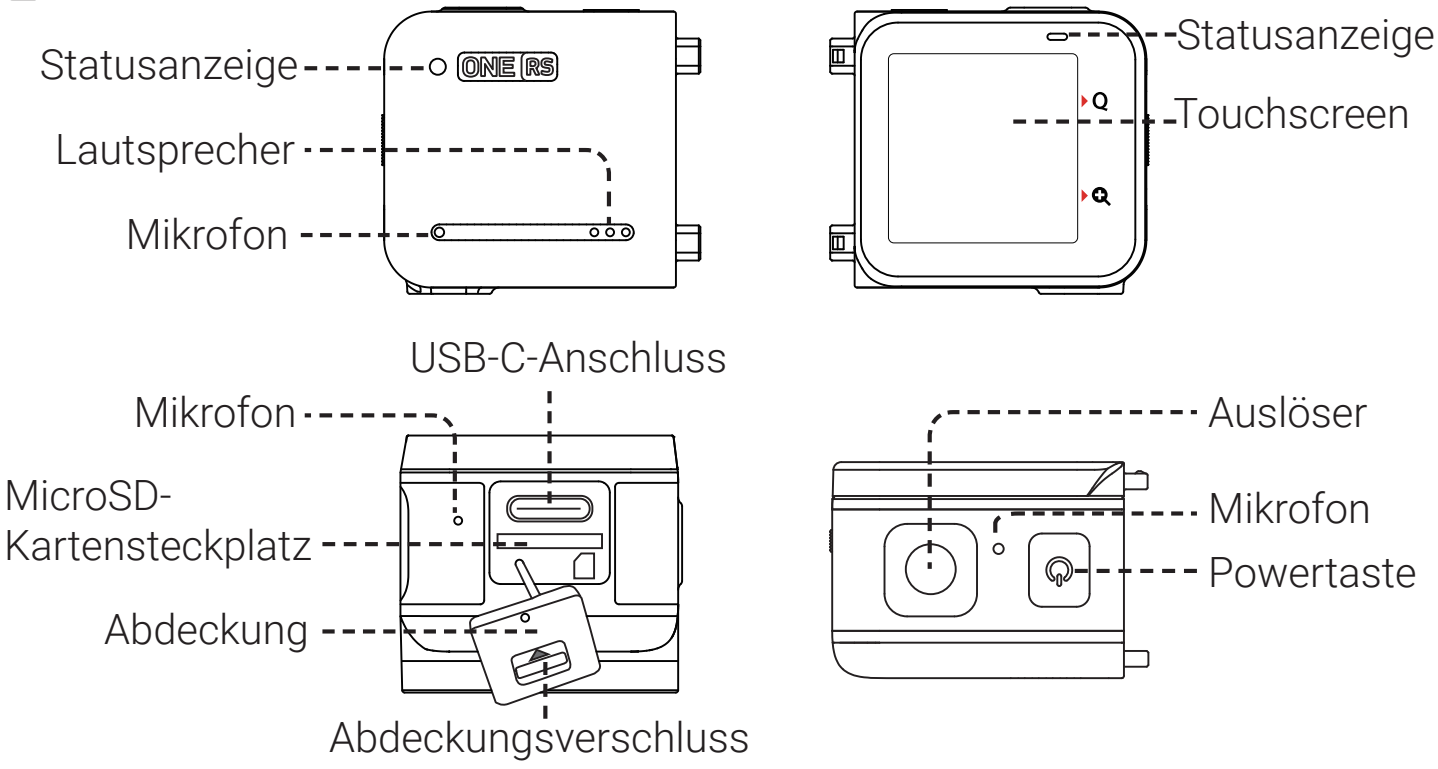

4K Boost Objektiv

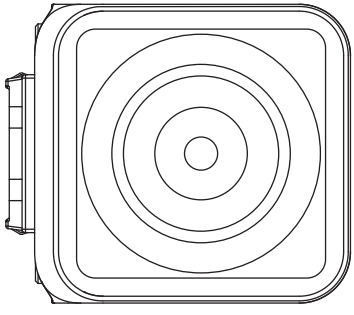

360 Objektiv

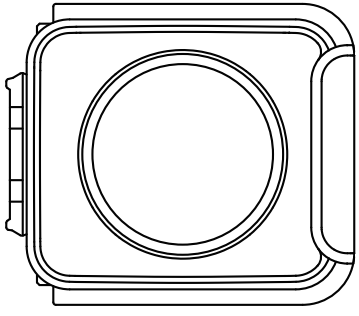

Akkubasis

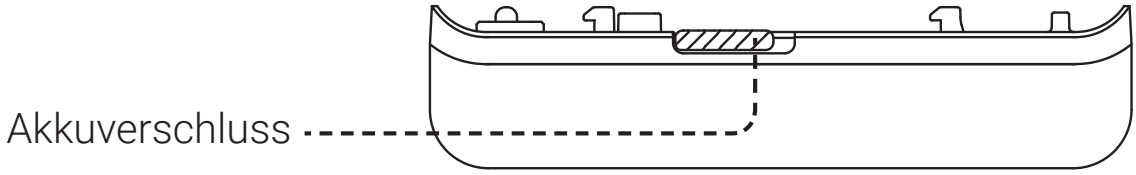

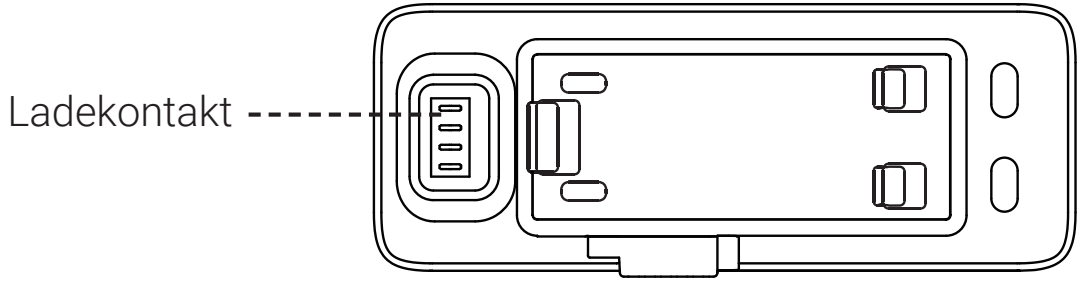

2 Kamera-Aufbau

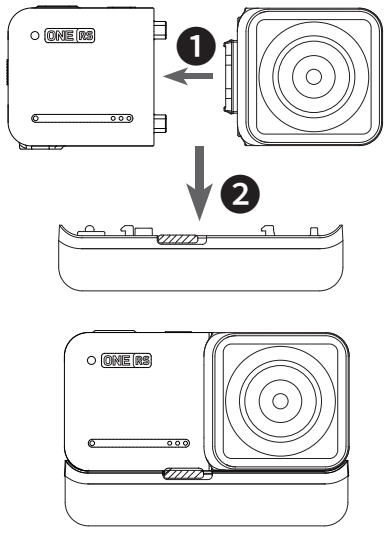

Standard konfiguration mit 4K Boost Objektiv

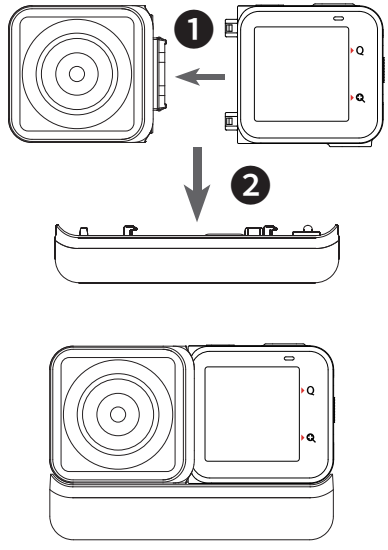

Selfie-Konfiguration mit 4K Boost Objektiv

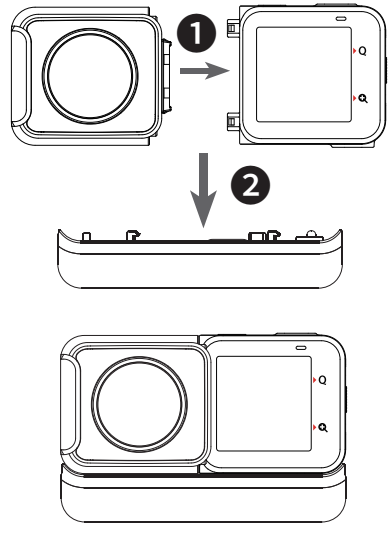

360°-Konfiguration mit 360° Objektiv

Montageschritte:

❶ Richte die Löcher an der Seite der Linse an den Punkten am Kern aus und drücke die beiden zusammen, bis sie fest verbunden sind.

❷ Richte die bereits zusammengesetzten Teile aus Kern und Objektiv an den Verbindungspunkten der Akku-Basis aus. Drücke dann beide Teile zusammen, bis sie fest verbunden sind.

*** Profi-Tipp:**

1) Es wird nicht empfohlen, die ONE RS in feuchter Umgebung auseinanderzubauen.

2) Um die Akkubasis abzunehmen, drücke den Akkuverschluss nach rechts und ziehe die Akkubasis dann ab.

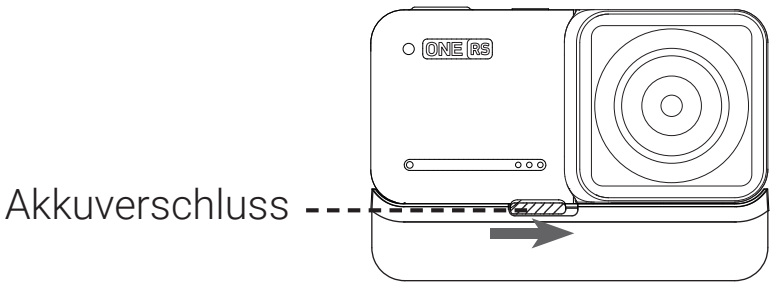

(4K Boost Standard-Konfiguration)

3 Bevor es losgeht

Anmerkung: In der folgenden Anleitung dient das 4K Boost Objektiv als Beispiel.

❶ **Achte bitte darauf, dass der Akku korrekt installiert ist.** Bitte schließe die zusammengebaute Kamera im Fall eines schwachen oder leeren Akkus mithilfe des beiliegenden Ladekabels an.

Anmerkung: Bitte verwende einen **5V/2A** Netzadapter, um deine ONE RS zu laden. Du kannst auch das offizielle Insta360 Schnellade-Hub verwenden (separat erhältlich).

❷ Nimm vor der Benutzung die Abdeckung ab und lege eine MicroSD-Karte ein.

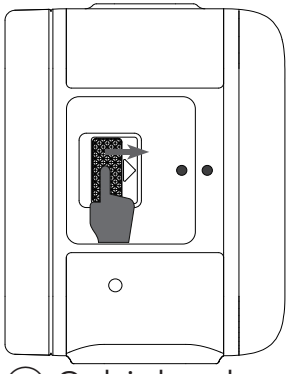

① Schiebe den Abdeckungsverschluss nach rechts, um die Abdeckung zu öffnen

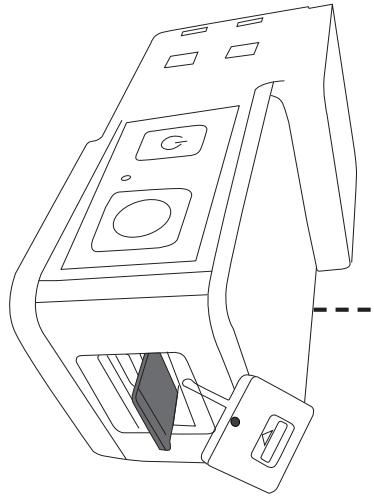

② Einstecken der microSD-Karte (Mit dem Etikett Richtung Vorderseite des Kernstücks)

Anmerkung:

1) Bitte verwende auf eine mit exFAT formatierte microSD-Karte mit UHS-I Bus und Video-Geschwindigkeitsklasse V30, um normale Aufnahmen gewährleisten zu können. Die maximal unterstützte Speichergröße beträgt 1 TB. Spezifische Informationen bezüglich unterstützter microSD-Kartenmodelle findest du hier: ***https://www.insta360.com/r/oners_microsd***

2) Achte bitte darauf, den Abdeckungsverschluss richtig zu verschließen, damit die Wasserdichtigkeit nicht beeinträchtigt wird. Richte die kreisförmigen Markierungen wie rechts abgebildet aus. Die gelbe Markierung in der Nähe der Verschlussschnalle sollte abgedeckt sein.

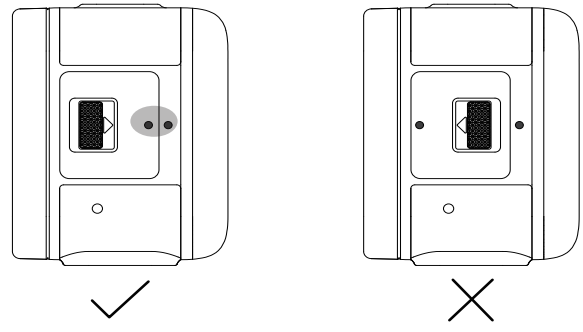

❸ **Setze die ONE RS in die Halterung ein, bevor du aufnimmst.** Diese stärkt den Halt der zusammengebauten Kamerateile und gewährt zusätzlichen Schutz sowie Wasserdichtigkeit. Lies dir bezüglich weiterer Vorsichtsmaßnahmen hinsichtlich der Dichtigkeit bitte die Anleitung "Wasserdichtigkeit: Was du wissen musst" durch.

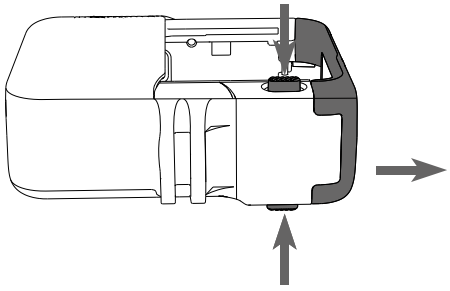

① **Öffnen des Halterungsrahmens**
Drücke gleichzeitig die beiden roten Entriegelungstasten an der Unterseite der Halterung, um den Rahmen zu öffnen.

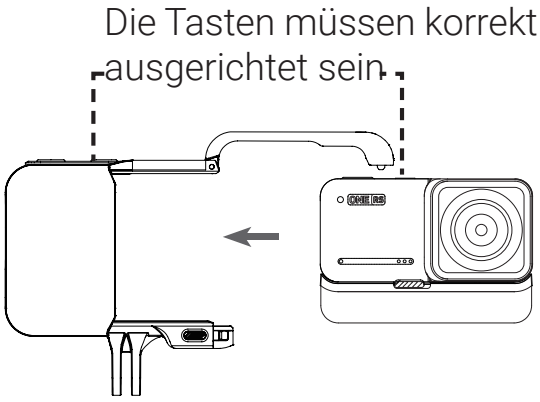

② **Setze die ONE RS in die Halterung**

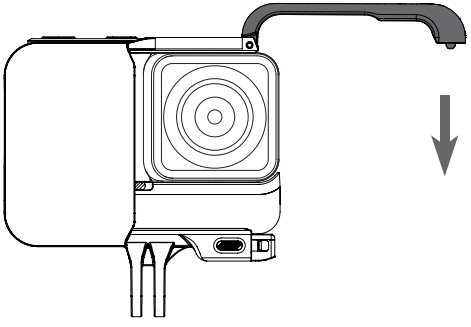

③ **Schließe die Halterung**
Drücke die offene Seite des Rahmens nach unten, bis die Verbindungselemente einrasten.

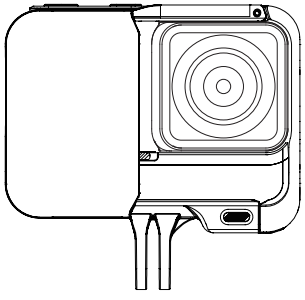

④ **Korrekt montiert**

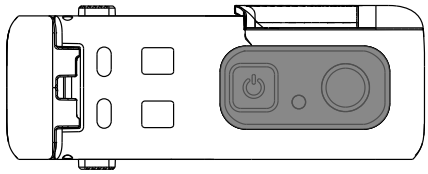

Anmerkung: Die Tastenabdeckung an der Halterung kann abgenommen werden. Sollte die Abdeckung oder der winddichte Schaumstoff beschädigt sein, können diese entfernt und ersetzt werden. Beim Wiedereinbau sollten die Tasten wie abgebildet ausgerichtet werden. (Bitte kontaktiere für den Austausch dieses Teils den offiziellen Insta360 Kundenservice.)

4 Insta360 ONE RS kennenlernen

Ein- / Ausschalten

Drücke beim Ausschalten der Kamera die Powertaste, um sie einzuschalten.
Drücke im Standby-Modus die Powertaste, um den Touchscreen zu aktivieren oder auszuschalten.
Halte im Standby-Modus die Powertaste 2 Sekunden lang gedrückt, um die Kamera auszuschalten.

Verwendung des Touchscreens

Anmerkung: Sperre den Touchscreen bitte, wenn du die ONE RS im Wasser benutzst, um versehentliches Aktivieren zu vermeiden. Verwende die Powertaste, um die Modi zu wechseln, wenn du die ONE RS im Wasser benutzst.

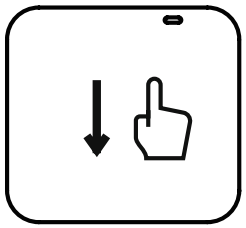

Nach unten wischen

Öffne das Schnellzugriff-Menü: Einstellen der Bildschirmhelligkeit (☼), Touchscreen AN / AUS (ON / OFF), LED AN/AUS (ON / OFF), Raster (ON / OFF), und Einstellungen. (⚙).

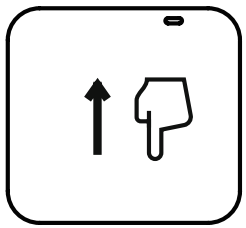

Nach oben wischen

Auf Mediengalerie zugreifen.

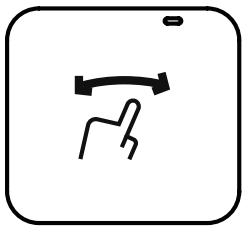

Von der Mitte nach links/rechts wischen

Wähle den Aufnahmemodus.

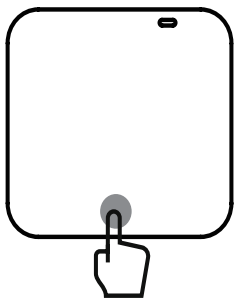

Parameter unten antippen

Stelle Auflösung und Bildrate ein.

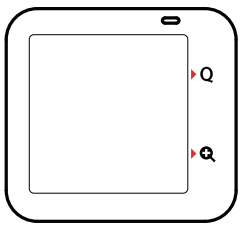

Symbol Q antippen

Wähle voreingestellte Aufnahmemodi.

Symbol 🔍 antippen,

Zoome hinein oder heraus.

5 *App herunterladen*

Scannen Sie den QR-Code wie rechts gezeigt (***https://insta360.com/r/oners-download***) oder suchen Sie im App Store / google play nach "**Insta360**", um die App herunterzuladen.

DE

6 WLAN-Steuerung

❶ Schalte WLAN und Bluetooth des Smartphones ein.
❷ Drücke beim Ausschalten der Kamera die Powertaste, um sie einzuschalten.
❸ Tippe nach der Installation der App auf das Kamerasymbol unten auf der Startseite der App und wähle "Jetzt verbinden". Wähle das Gerät, das du verbinden willst, und befolge die Anweisungen auf dem Bildschirm, um die Verbindung herzustellen.
❹ Wenn die Kamera erfolgreich verbunden ist, kannst du per App Fotos oder Videos aufnehmen.

Anmerkung:

1) Die effektive WLAN-Reichweite beträgt unter optimalen Bedingungen 10 Meter.
2) Für Android Geräte und Desktop-Computer wird auch eine Verbindung per Kabel unterstützt (Typ-C und Micro-USB). Für iOS Geräte wird keine Kabelverbindung unterstützt.
3) Besuche bitte https://Insta360.com/r/oners-download, um die Insta360 Studio Desktop-Software herunterzuladen und deine Fotos und Videos dann auf deinem Computer zu bearbeiten.

* Sie können sich hier über die neuesten Funktionen informieren: ***https://www.insta360.com/r/onersdetail***